RIDART
Valves and fuel handling

Клапан отсечной поплавковый

Мод. 440B

EX II2G

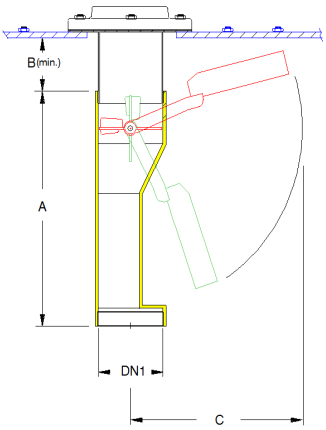

НАЗНАЧЕНИЕ

Клапан отсечной поплавковый устанавливается на линии заполнения резервуара хранения топлива (как бензина, так и дизельного) на автозаправочной станции.
Клапан предназначен для автоматического перекрытия линии наполнения при достижении уровня нефтепродукта 95% от номинального объема резервуара.
Устанавливается без снятия крышки люка резервуара.

ХАРАКТЕРИСТИКИ

Материал	Алюминий
Тип слива	Гравитационный
Поплавок	Полиуретан
Максимальное давление	0,7 бар
Скорость слива	800 л/мин (3”), 1000 л/мин (4”)
Диаметр фланца для установки	100 мм (3”), 125 мм (4”)
Тип резьбы	BSP

РАЗМЕРЫ

Артикул	DN 1	DN 2	A	B	C
094975	3” BSP мама	3” BSP мама	325	90	250
094970	4” BSP мама	4” BSP мама	380	90	290

УСТАНОВКА

Клапан устанавливается под крышкой люка резервуара в существующую трубу DN 100 с помощью установочного кольца или на оцинкованную трубу DN80 и DN100 соответственно. Нет необходимости снимать крышку люка резервуара. Клапан может поставляться в комплекте со сливной нижней трубой и верхней трубой любой длины. Смотрите схемы по установке клапана.

АКСЕССУАРЫ

Верхняя и нижняя трубы не входят в комплект поставки, а поставляются по запросу и снабжены снабжены специальным резьбовым соединением «папа» для быстрого и легкого соединения с корпусом клапана. В случае необходимости можно обрезать часть нижней трубы с обратной стороны. В комплект поставки могут входить кольцо с заклепками, позволяющими зафиксировать клапан на люке резервуара. На окончании трубы возможна установка диффузора, который крепится к трубе с помощью резьбового соединения, для обеспечения плавного потока топлива по трубе в резервуар.

резьбовое соединение «папа»

кольцо с заклепками

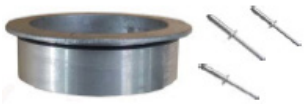

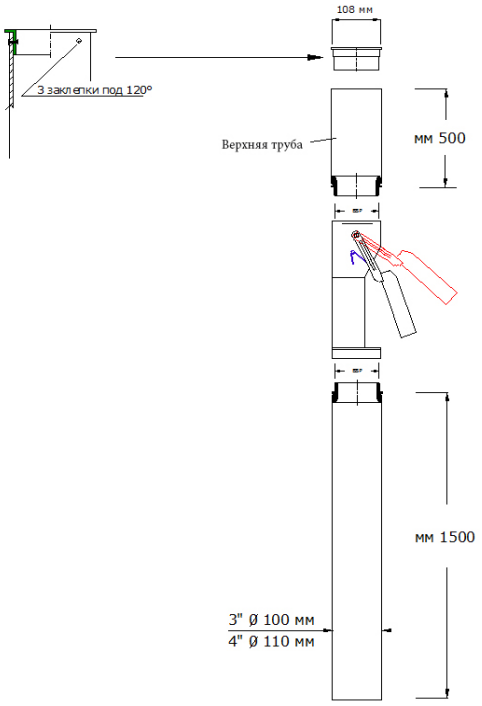

ОБСЛУЖИВАНИЕ

Необходимо обеспечить правильное хранение, обращение и установку клапана во избежание попадания загрязнений в подвижную часть клапана и повреждения поплавка.

Все работы по обслуживанию должны быть выполнены только специализированным персоналом и в соответствии с требованиями и нормами страны по обеспечению пожарной безопасности и охране окружающей среды.

СОПУТСТВУЮЩИЕ ТОВАРЫ

Сливная труба (мод.1102)

Диффузор (мод.102)

Кольцо (Арт.094974-06)